Technische Daten

Kundendienst:

Warmwasserspeicher
HR 160, 200, 300, 400, 500

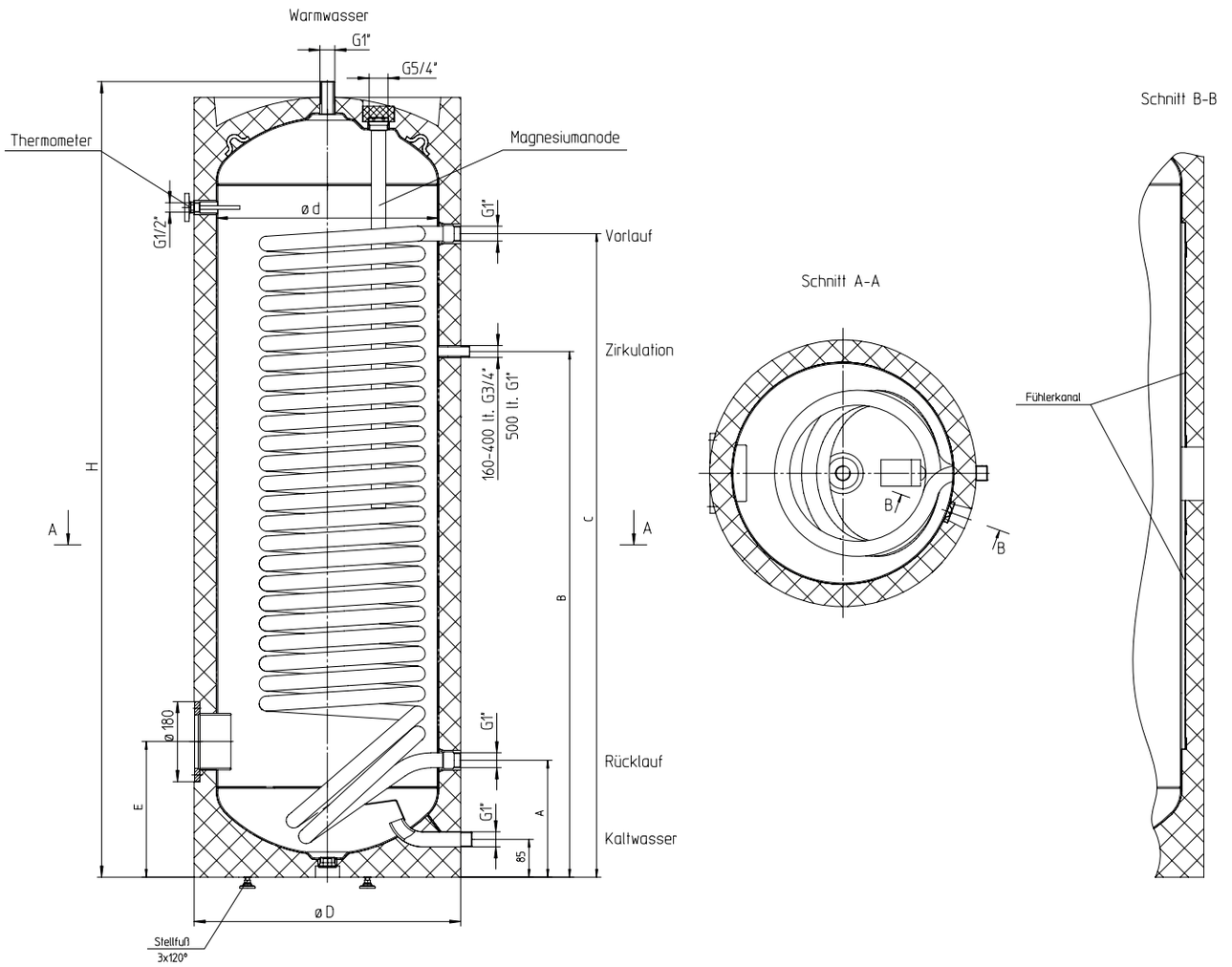

Die Standfüße dürfen NICHT für Transportzwecke verwendet werden!

Type	Abmessungen in mm							Gewicht kg	Kippmaß mm	Registerinhalt Liter	Heizfläche m²
	øD	ød	H	A	B	C	E				
HR 160	600	500	1118	263	668	818	305	105	1240	8,9	1,40
HR 200	600	500	1340	263	803	998	305	108	1440	11,8	1,81
HR 300	600	500	1797	263	983	1313	305	140	1870	17,0	2,60
HR 400	670	570	1832	320	1000	1460	345	182	1930	24,0	3,30
HR 500	750	650	1838	370	1095	1465	370	190	1970	24,9	4,0

Technical data

Customer service:

Hot water tank
HR 160, 200, 300, 400, 500

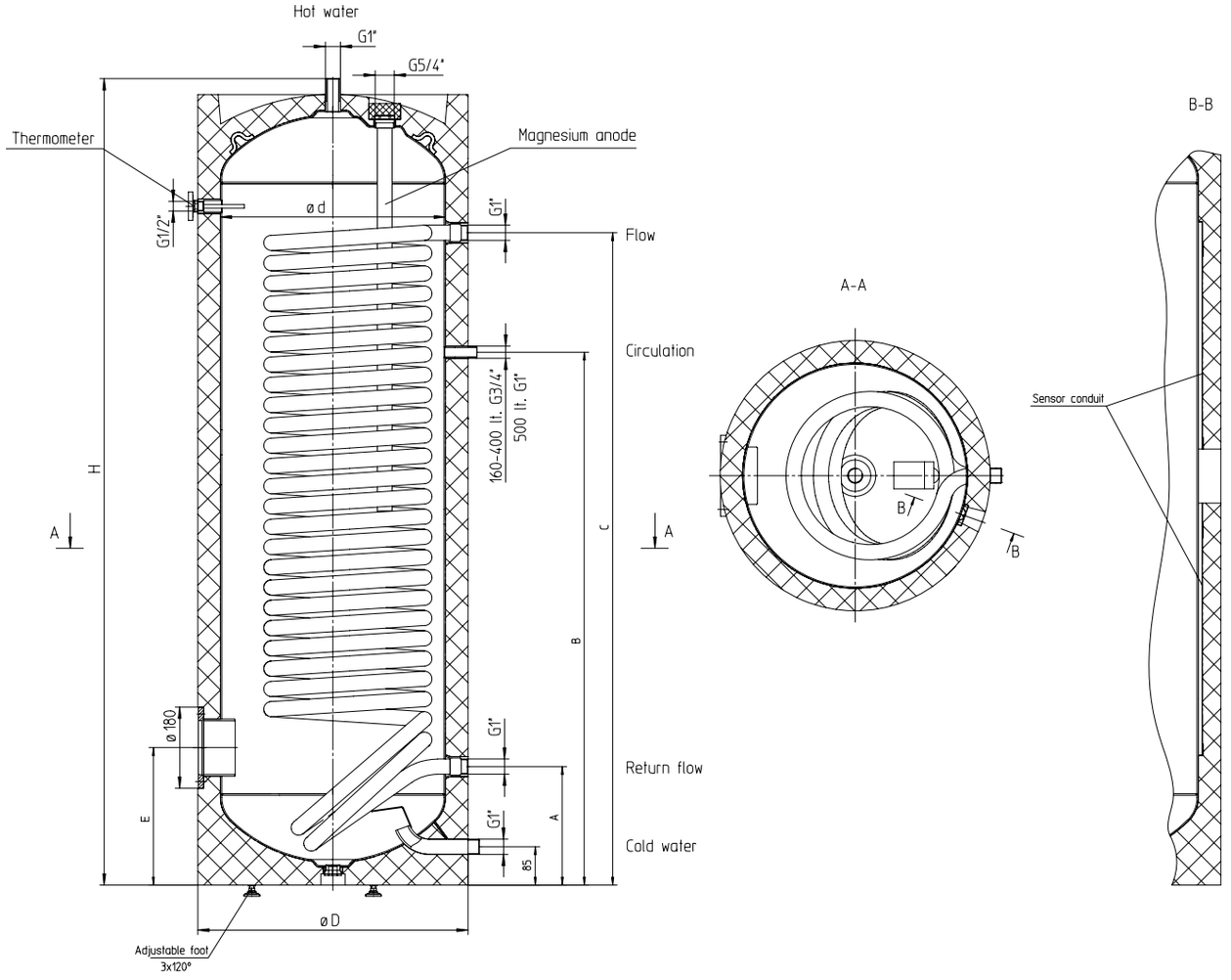

The support pedestals must NOT be used for transport purposes!

Type	Dimensions in mm							Weight kg	Tipping height	Register Volume Liter	Flue surface m²
	øD	ød	H	A	B	C	E				
HR 160	600	500	1118	263	668	818	305	105	1240	8,9	1,40
HR 200	600	500	1340	263	803	998	305	108	1440	11,8	1,81
HR 300	600	500	1797	263	983	1313	305	140	1870	17,0	2,60
HR 400	670	570	1832	320	1000	1460	345	182	1930	24,0	3,30
HR 500	750	650	1838	370	1095	1465	370	190	1970	24,9	4,0

Misprints and technical changes reserved.

Id.Nr.: 232151-6

Caractéristiques techniques

Service après-vente:

Ballon d‘eau chaude
HR 160, 200, 300, 400, 500

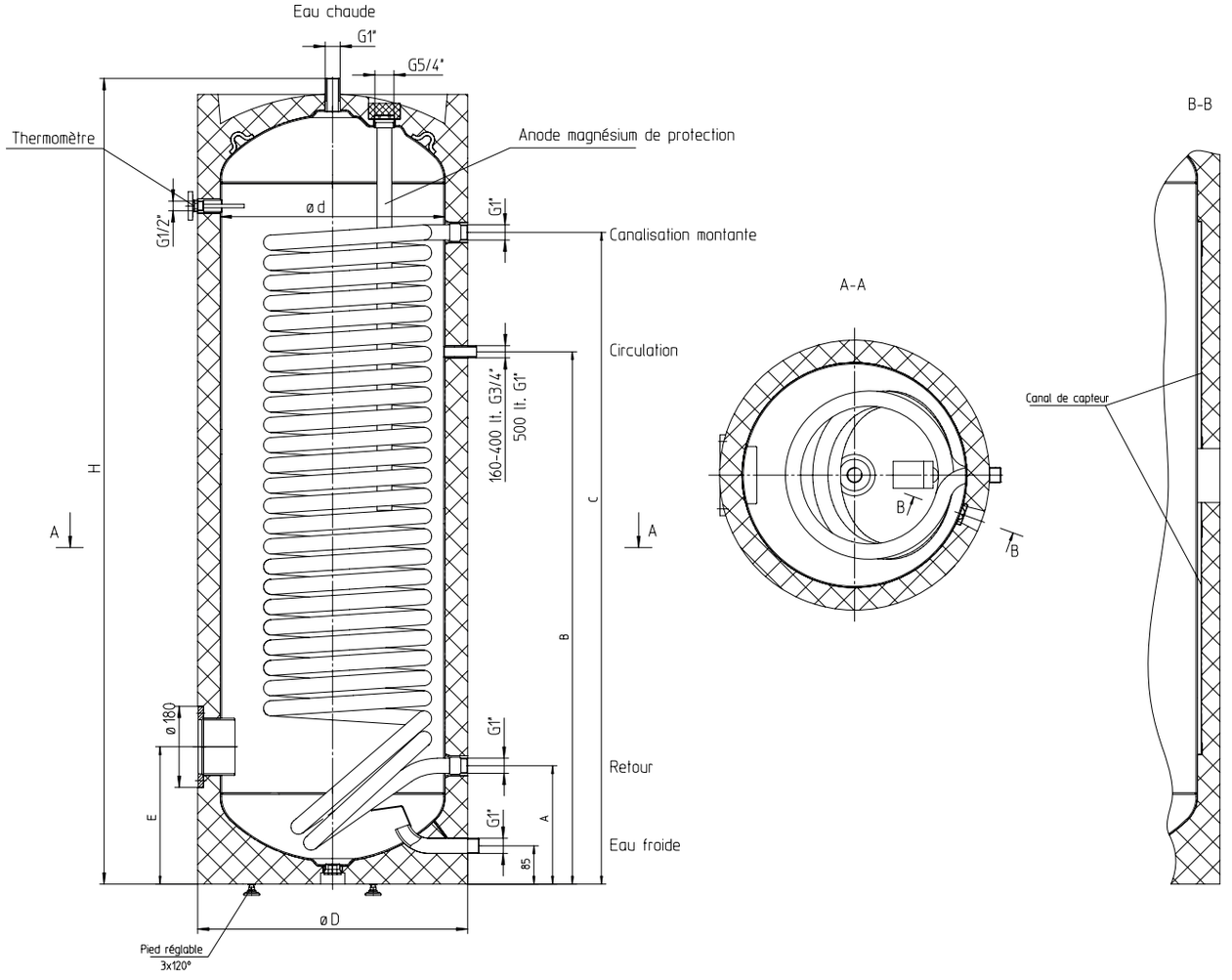

Les piétements NE doivent PAS servir au transport !

Type	Dimensions en mm							Poids en kg	Cote de bas-culement	Registre Liter	Surface de chauffe m²
	øD	ød	H	A	B	C	E				
HR 160	600	500	1118	263	668	818	305	105	1240	8,9	1,40
HR 200	600	500	1340	263	803	998	305	108	1440	11,8	1,81
HR 300	600	500	1797	263	983	1313	305	140	1870	17,0	2,60
HR 400	670	570	1832	320	1000	1460	345	182	1930	24,0	3,30
HR 500	750	650	1838	370	1095	1465	370	190	1970	24,9	4,0

Sous réserve d’erreurs d’impression et de modifications techniques.

Id.Nr.: 232151-6

Dati tecnici

Assistenza clienti:

Bollitore acqua calda
HR 160, 200, 300, 400, 500

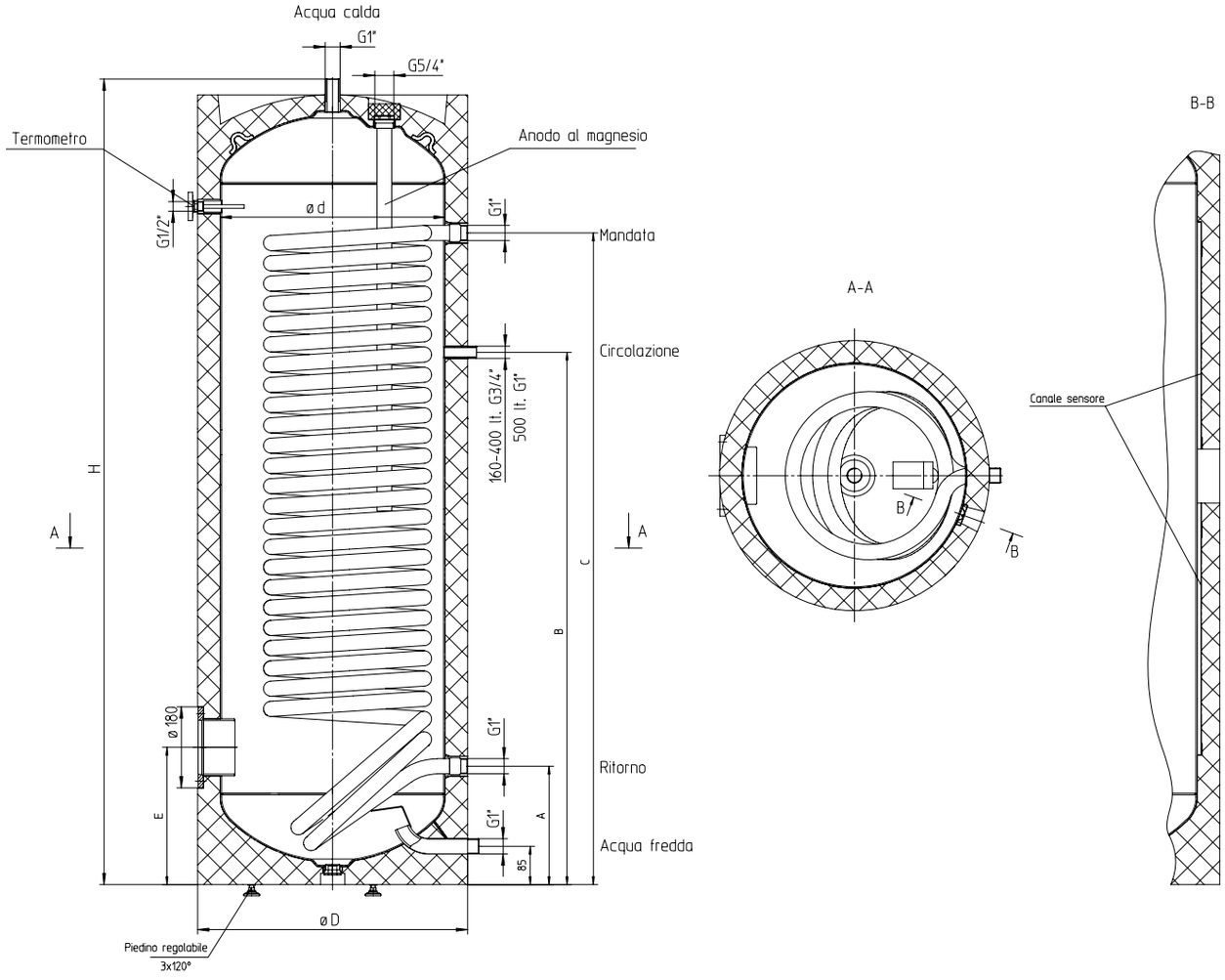

NON usare i piedini per il trasporto!

Type	Dimensioni in mm							Peso in kg	Misura diagonale mm	Registro Liter	Superficie riscaldante m²
	øD	ød	H	A	B	C	E				
HR 160	600	500	1118	263	668	818	305	105	1240	8,9	1,40
HR 200	600	500	1340	263	803	998	305	108	1440	11,8	1,81
HR 300	600	500	1797	263	983	1313	305	140	1870	17,0	2,60
HR 400	670	570	1832	320	1000	1460	345	182	1930	24,0	3,30
HR 500	750	650	1838	370	1095	1465	370	190	1970	24,9	4,0

Datos técnicos

Servicio al cliente:

Acumulador de agua caliente
HR 160, 200, 300, 400, 500

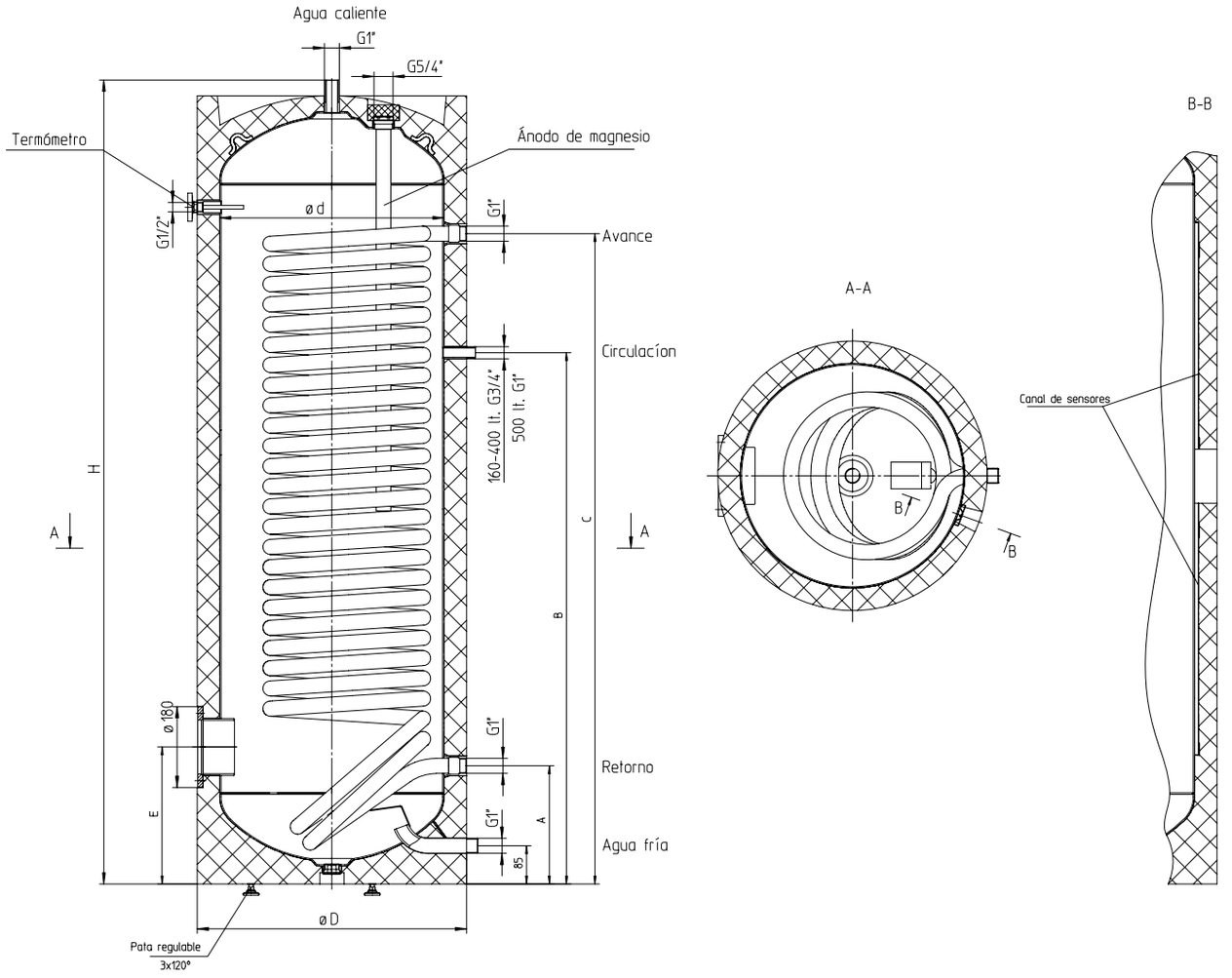

¡Está PROHIBIDO utilizar las patas de apoyo para el transporte!

Type	Dimensiones en mm							Peso en kg	Medida de inclinación mm	Registro Liter	Superficie de calefacción m²
	øD	ød	H	A	B	C	E				
HR 160	600	500	1118	263	668	818	305	105	1240	8,9	1,40
HR 200	600	500	1340	263	803	998	305	108	1440	11,8	1,81
HR 300	600	500	1797	263	983	1313	305	140	1870	17,0	2,60
HR 400	670	570	1832	320	1000	1460	345	182	1930	24,0	3,30
HR 500	750	650	1838	370	1095	1465	370	190	1970	24,9	4,0

Dados técnicos

Assistência aos clientes:

Reservatório de água quente
HR 160, 200, 300, 400, 500

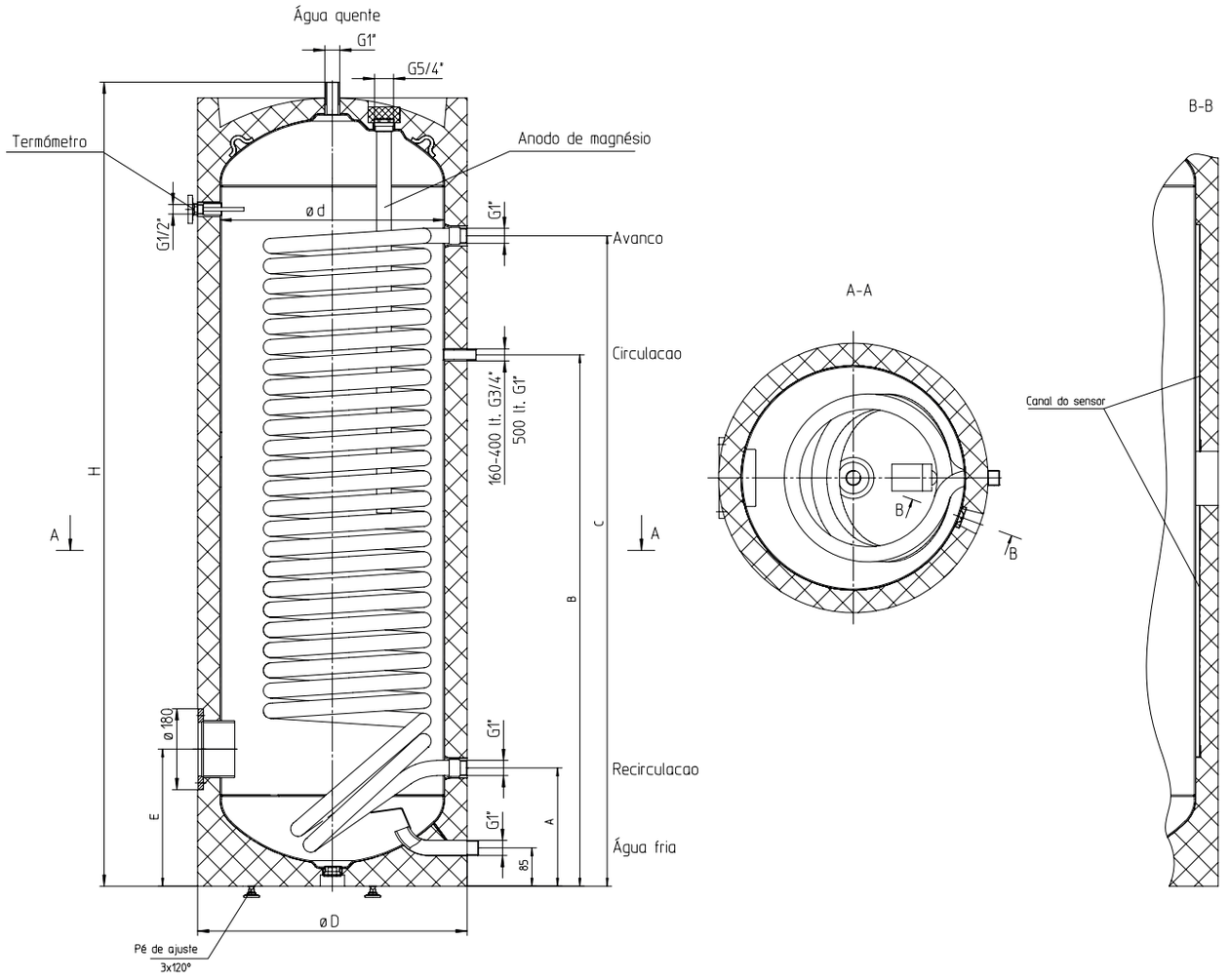

Os pés de suporte NÃO devem ser utilizados para fins de transporte!

Type	Dimensoes en mm							Peso em kg	Dimensão de inclinação mm	Registo Liter	Superfície aquecida m²
	øD	ød	H	A	B	C	E				
HR 160	600	500	1118	263	668	818	305	105	1240	8,9	1,40
HR 200	600	500	1340	263	803	998	305	108	1440	11,8	1,81
HR 300	600	500	1797	263	983	1313	305	140	1870	17,0	2,60
HR 400	670	570	1832	320	1000	1460	345	182	1930	24,0	3,30
HR 500	750	650	1838	370	1095	1465	370	190	1970	24,9	4,0

Technické údaje

Zákaznický servis:

Zásobník teplé vody
HR 160, 200, 300, 400, 500

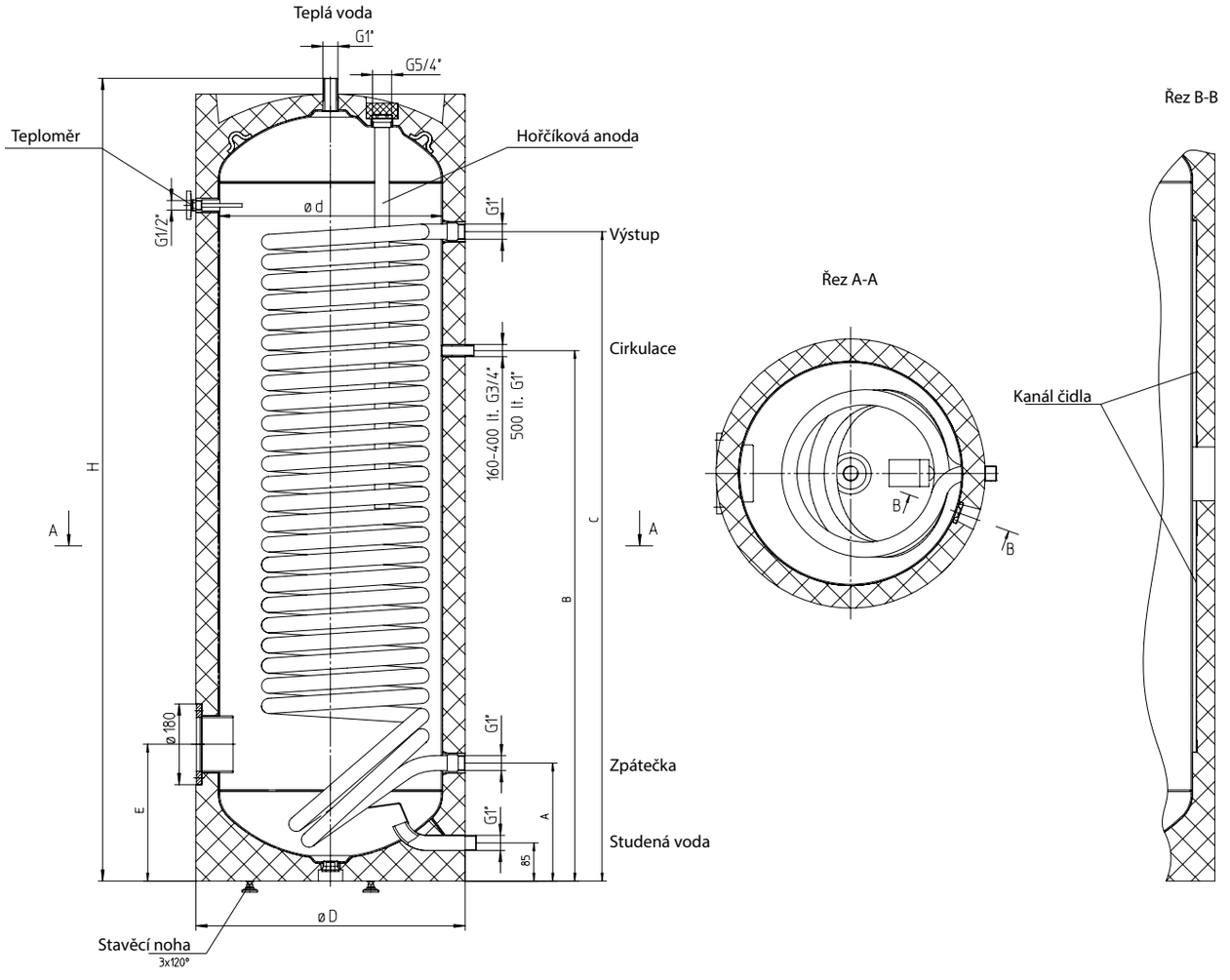

Stavěcí nohy NESMĚJÍ být používány pro přepravní účely!

Typ	Rozměry v mm							Hmot-nost kg	Klopná míra mm	Obsah výměníku tepla v litrech	Teplosměnná plocha m²
	ø D	ø d	H	A	B	C	E				
HR 160	600	500	1118	263	668	818	305	105	1240	8,9	1,40
HR 200	600	500	1340	263	803	998	305	108	1440	11,8	1,81
HR 300	600	500	1797	263	983	1313	305	140	1870	17,0	2,60
HR 400	670	570	1832	320	1000	1460	345	182	1930	24,0	3,30
HR 500	750	650	1838	370	1095	1465	370	190	1970	24,9	4,0

Technische gegevens

Servicedienst:

Warmwaterboiler
HR 160, 200, 300, 400, 500

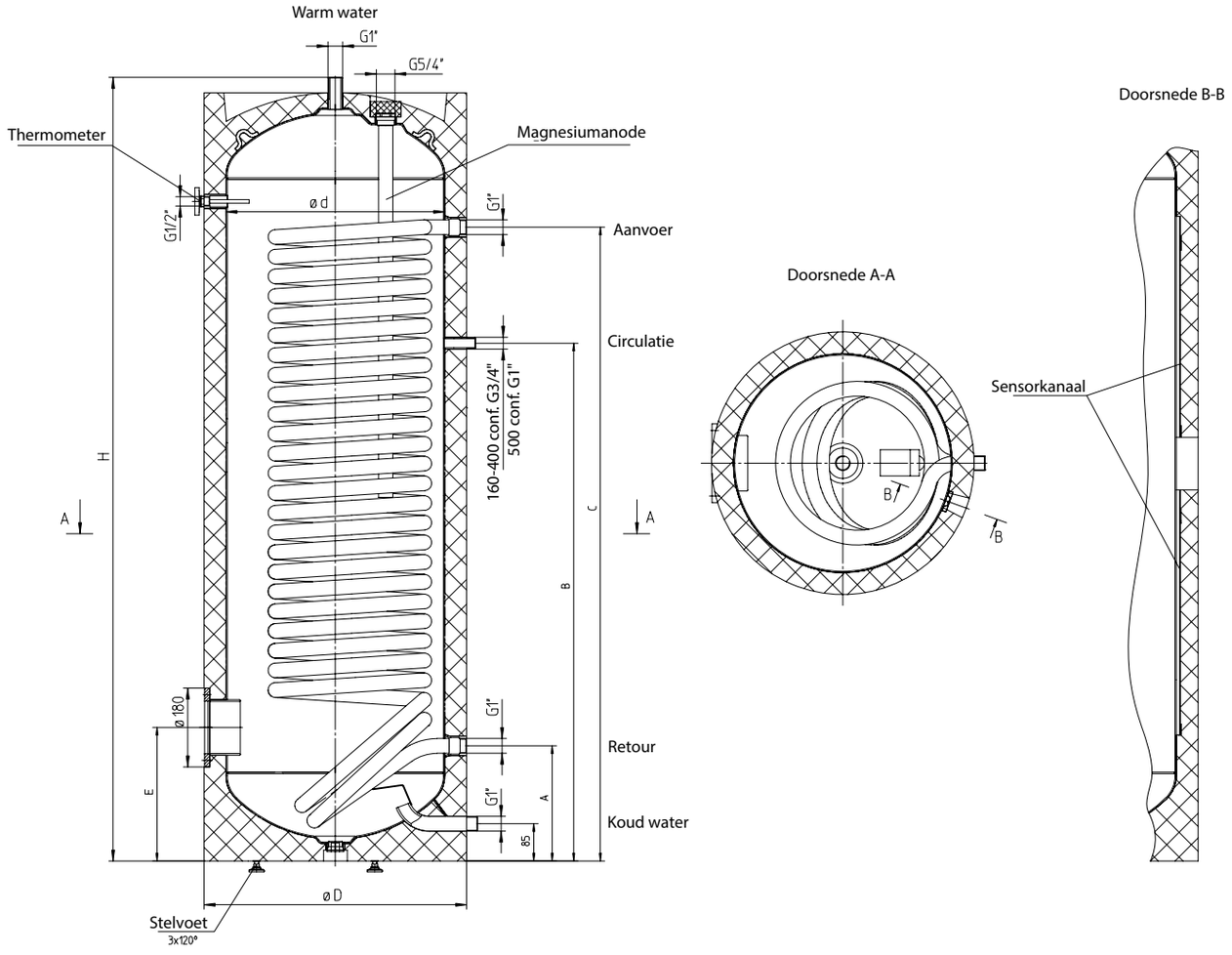

De standvoeten mogen NIET voor transportdoeleinden worden gebruikt!

Type	Afmetingen in mm							Gewicht kg	Kantel-maat mm	Inhoud liter	Verwar-mingsop-pervlak m²
	øD	ød	H	A	B	C	E				
HR 160	600	500	1118	263	668	818	305	105	1240	8,9	1,40
HR 200	600	500	1340	263	803	998	305	108	1440	11,8	1,81
HR 300	600	500	1797	263	983	1313	305	140	1870	17,0	2,60
HR 400	670	570	1832	320	1000	1460	345	182	1930	24,0	3,30
HR 500	750	650	1838	370	1095	1465	370	190	1970	24,9	4,0

Tehnilised andmed

Klienditeenindus

Boiler
HR 160, 200, 300, 400, 500

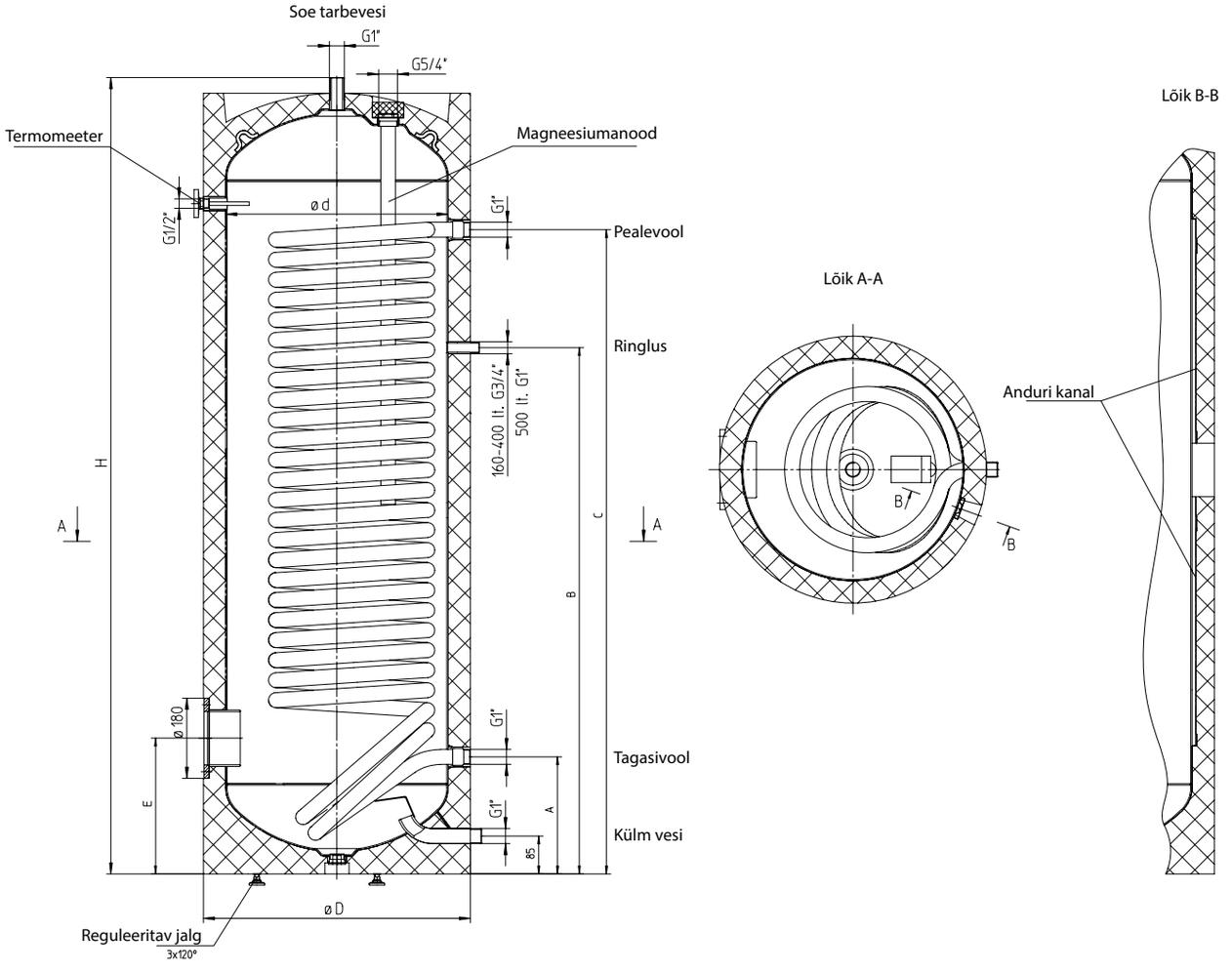

Tugijalgu on KEELATUD kasutada transpordi ajal tõstmiseks.

Tüüp	Mõõtmed, mm							Kaal, kg	Teisaldamiseks vajalik kõrgus mm	Tegelik maht (liitrites)	Küttepind m²
	øD	ød	H	A	B	C	E				
HR 160	600	500	1118	263	668	818	305	105	1240	8,9	1,40
HR 200	600	500	1340	263	803	998	305	108	1440	11,8	1,81
HR 300	600	500	1797	263	983	1313	305	140	1870	17,0	2,60
HR 400	670	570	1832	320	1000	1460	345	182	1930	24,0	3,30
HR 500	750	650	1838	370	1095	1465	370	190	1970	24,9	4,0

Tootja jätab endale tehniliste muudatuste tegemise ja trükivigade parandamise õiguse.

Tootekood: 232151-6

Τεχνικά χαρακτηριστικά

Τμήμα εξυπηρέτησης πελατών:

Μπόιλερ ζεστού νερού χρήσης

HR 160, 200, 300, 400, 500

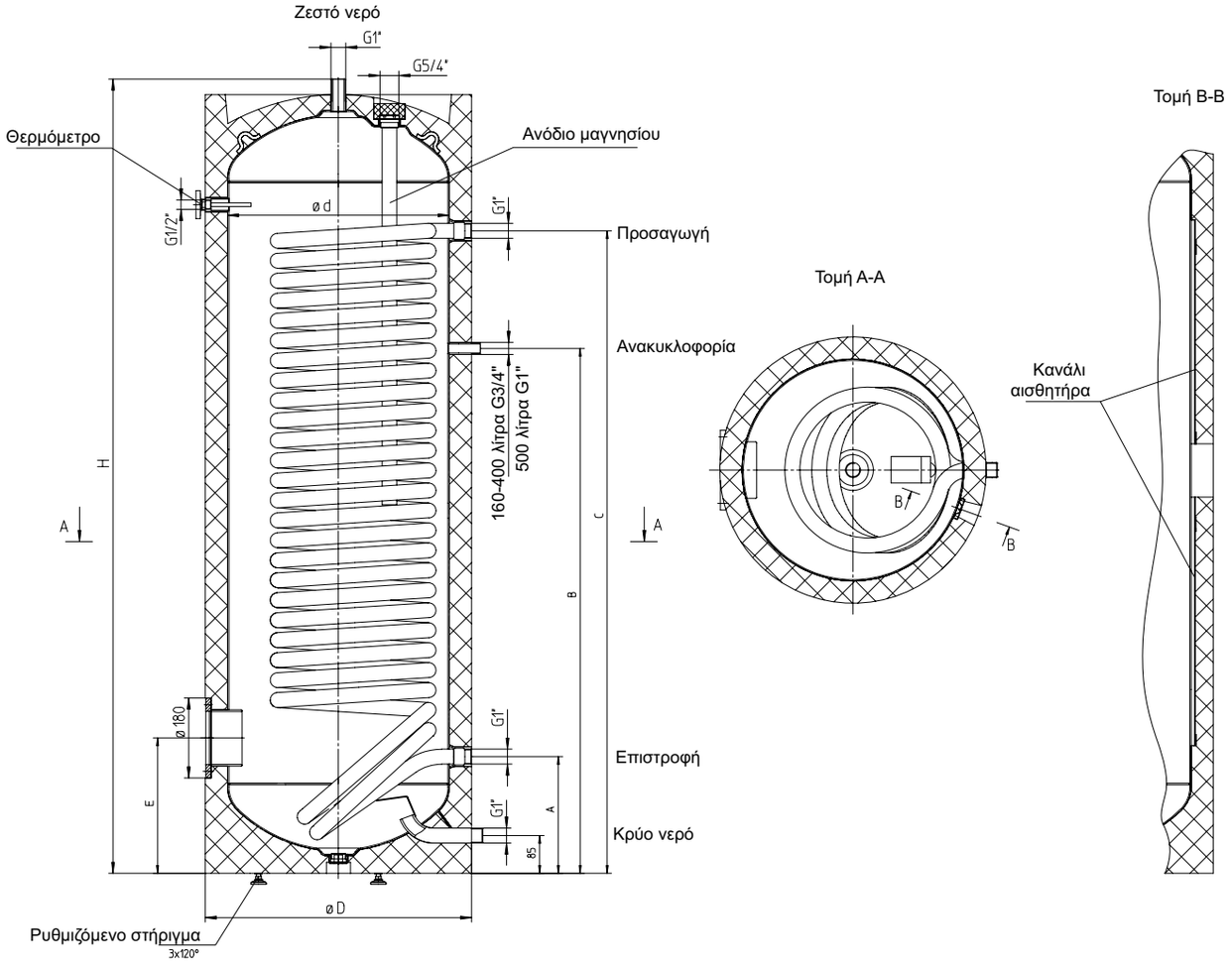

Τα στηρίγματα ΔΕΝ πρέπει να χρησιμοποιούνται για σκοπούς μεταφοράς!

Τύπος	Διαστάσεις σε mm							Βάρος kg	Ύψος δοχείου χωρίς μόνωση mm	Χωρητικότητα σερπαντίνας σε λίτρα	Επιφάνεια θέρμανσης m^2
	øD	ød	H	A	B	C	E				
HR 160	600	500	1118	263	668	818	305	105	1240	8,9	1,40
HR 200	600	500	1340	263	803	998	305	108	1440	11,8	1,81
HR 300	600	500	1797	263	983	1313	305	140	1870	17,0	2,60
HR 400	670	570	1832	320	1000	1460	345	182	1930	24,0	3,30
HR 500	750	650	1838	370	1095	1465	370	190	1970	24,9	4,0

Tehniskie dati

Klientu serviss:

Karstā ūdens tvertne
HR 160, 200, 300, 400, 500

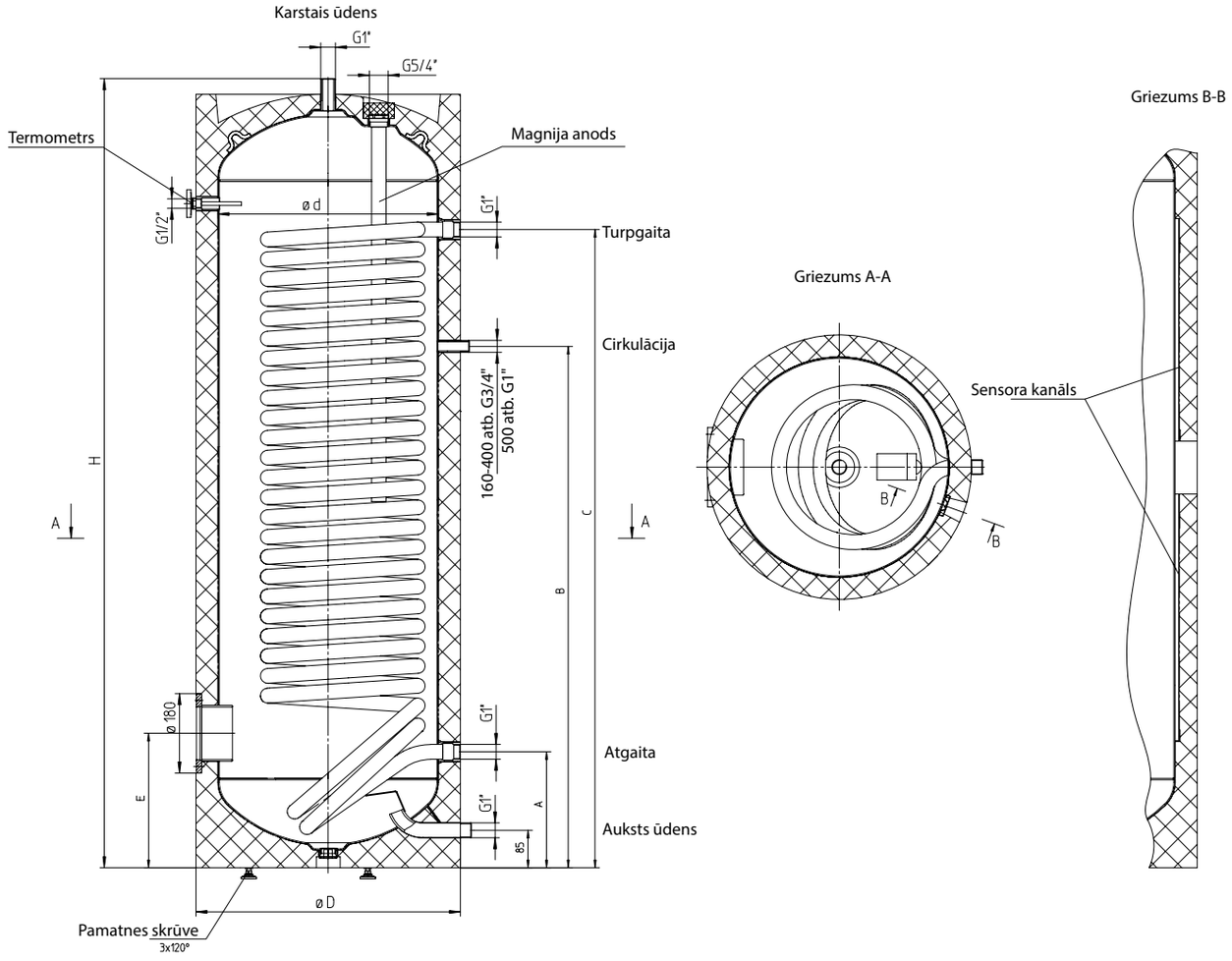

Pamatnes skrūves NEDRĪKST lietot transportēšanai!

Type	Izmēri, mm							Svars, kg	Diagonāles augstums mm	Cauruļu kopas tilpums, litri	Sildvirsma, m²
	øD	ød	A	A	B	C	E				
HR 160	600	500	1118	263	668	818	305	105	1240	8,9	1,40
HR 200	600	500	1340	263	803	998	305	108	1440	11,8	1,81
HR 300	600	500	1797	263	983	1313	305	140	1870	17,0	2,60
HR 400	670	570	1832	320	1000	1460	345	182	1930	24,0	3,30
HR 500	750	650	1838	370	1095	1465	370	190	1970	24,9	4,0

Techniniai duomenys

Klientų aptarnavimo tarnyba:

Karšto vandens šildytuvas
HR 160, 200, 300, 400, 500

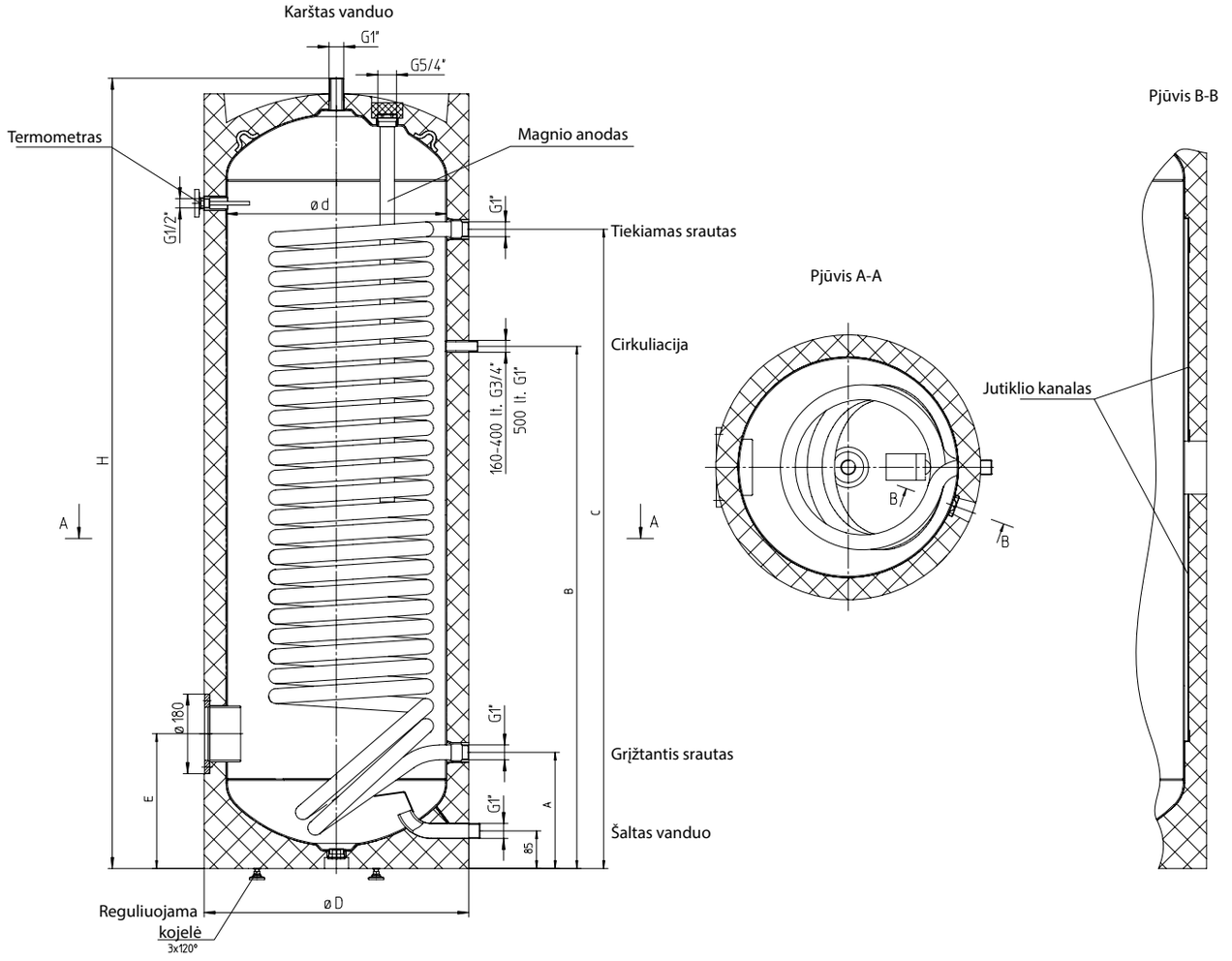

Atramines kojeles transportavimo tikslu naudoti DRAUDŽIAMA!

Tipas	Matmenys, mm							Masė, kg	Paverstos įrangos matmenys mm	Spiralės tūris, litrai	Kaitinamasis paviršius, m²
	øD	ød	H	A	B	C	E				
HR 160	600	500	1118	263	668	818	305	105	1240	8,9	1,40
HR 200	600	500	1340	263	803	998	305	108	1440	11,8	1,81
HR 300	600	500	1797	263	983	1313	305	140	1870	17,0	2,60
HR 400	670	570	1832	320	1000	1460	345	182	1930	24,0	3,30
HR 500	750	650	1838	370	1095	1465	370	190	1970	24,9	4,0

Технические характеристики

Сервисная служба:

Бак-водонагреватель

HR 160, 200, 300, 400, 500

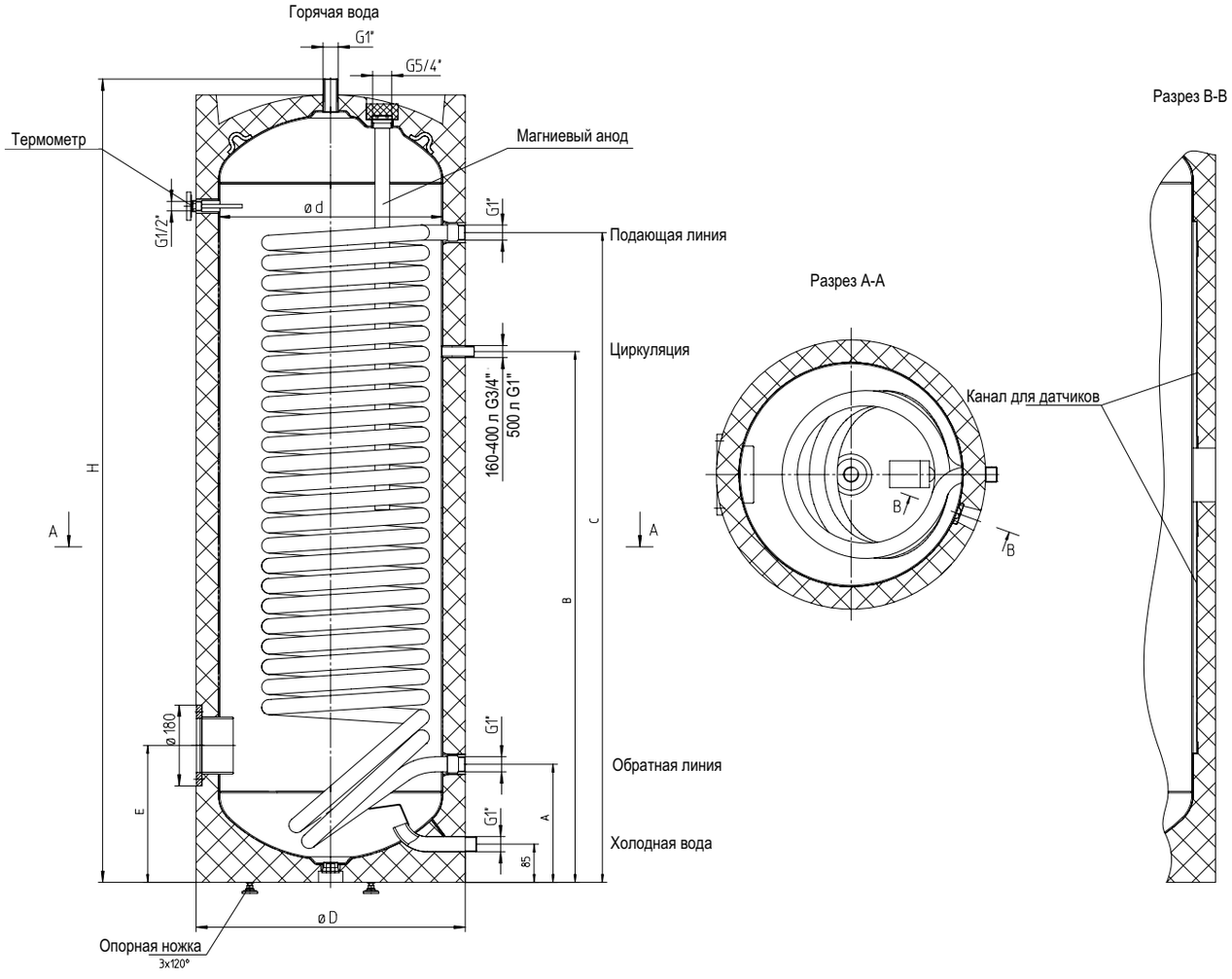

Опорные ножки НЕЛЬЗЯ использовать для транспортировки!

Тип	Размеры в мм							Вес, кг	Высота при опрокидывании мм	Объём регистра, л	Поверхность нагрева, м^2
	øD	ød	H	A	B	C	E				
HR 160	600	500	1118	263	668	818	305	105	1240	8,9	1,40
HR 200	600	500	1340	263	803	998	305	108	1440	11,8	1,81
HR 300	600	500	1797	263	983	1313	305	140	1870	17,0	2,60
HR 400	670	570	1832	320	1000	1460	345	182	1930	24,0	3,30
HR 500	750	650	1838	370	1095	1465	370	190	1970	24,9	4,0

Опечатки не исключены. Мы оставляем за собой право на технические изменения.

Technické údaje

Servis:

Zásobník teplej vody
HR 160, 200, 300, 400, 500

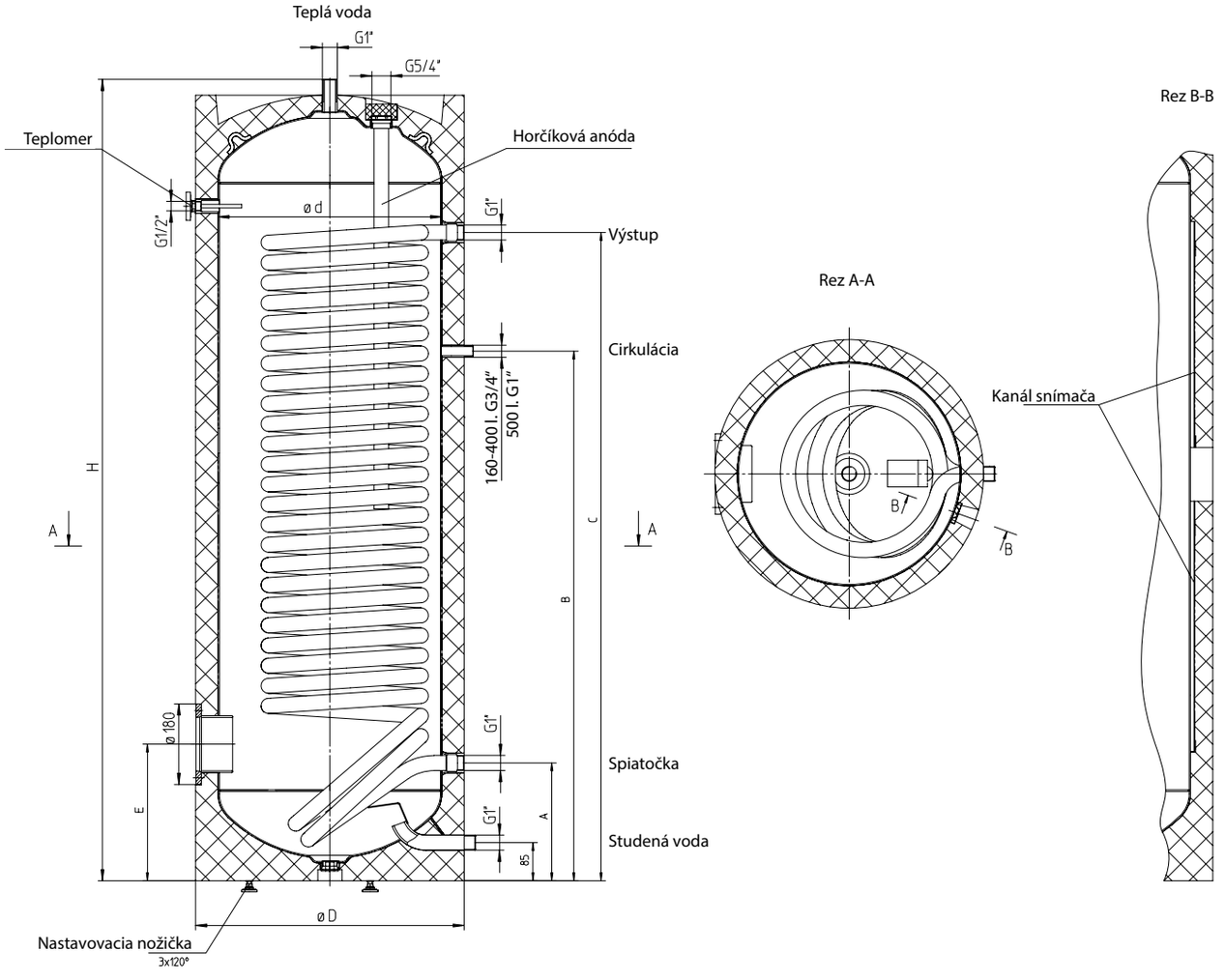

Nožičky sa NESMÚ používať na prepravu zásobníka!

Typy	Rozmery v mm							Hmotnosť v kg	Rozmer pri sklopení mm	Objem registra v litroch	Vykurovacia plocha v m²
	øD	ød	H	A	B	C	E				
HR 160	600	500	1118	263	668	818	305	105	1240	8,9	1,40
HR 200	600	500	1340	263	803	998	305	108	1440	11,8	1,81
HR 300	600	500	1797	263	983	1313	305	140	1870	17,0	2,60
HR 400	670	570	1832	320	1000	1460	345	182	1930	24,0	3,30
HR 500	750	650	1838	370	1095	1465	370	190	1970	24,9	4,0

Tehnični podatki

Servisna služba:

Bojler
HR 160, 200, 300, 400, 500

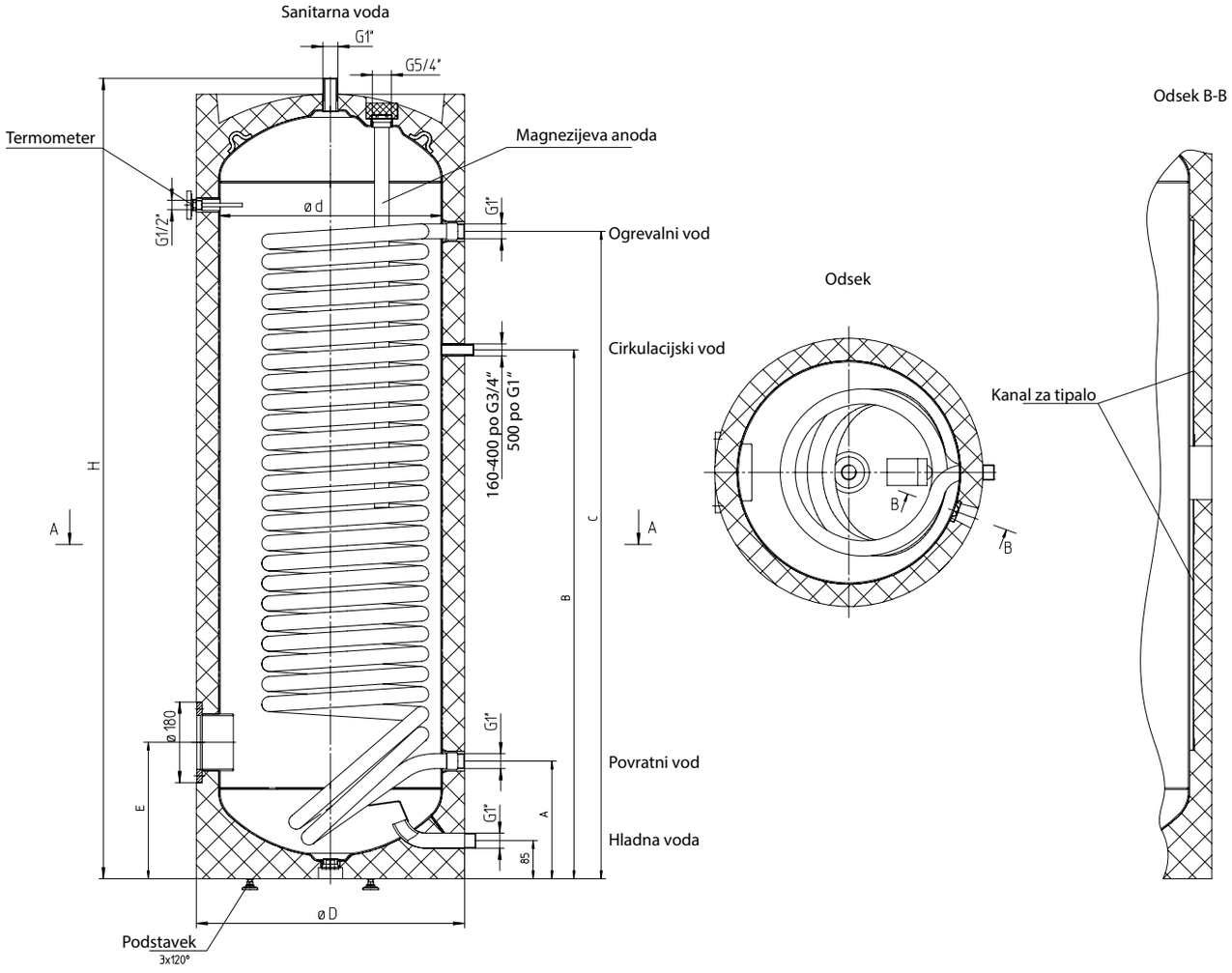

Podstavkov NE uporabljajte v transportne namene!

Tip	Dimenzije v mm							Teža kg	Mera ob nagibu mm	Prostornina registra v litrih	Ogrevalna površina m²
	øD	ød	H	A	B	C	E				
HR 160	600	500	1118	263	668	818	305	105	1240	8,9	1,40
HR 200	600	500	1340	263	803	998	305	108	1440	11,8	1,81
HR 300	600	500	1797	263	983	1313	305	140	1870	17,0	2,60
HR 400	670	570	1832	320	1000	1460	345	182	1930	24,0	3,30
HR 500	750	650	1838	370	1095	1465	370	190	1970	24,9	4,0

Pridržujemo si pravico do tipkarskih napak in tehničnih sprememb.

Id.št.: 232151-6

Teknik veriler

Müşteri Hizmetleri:

Boyler
HR 160, 200, 300, 400, 500

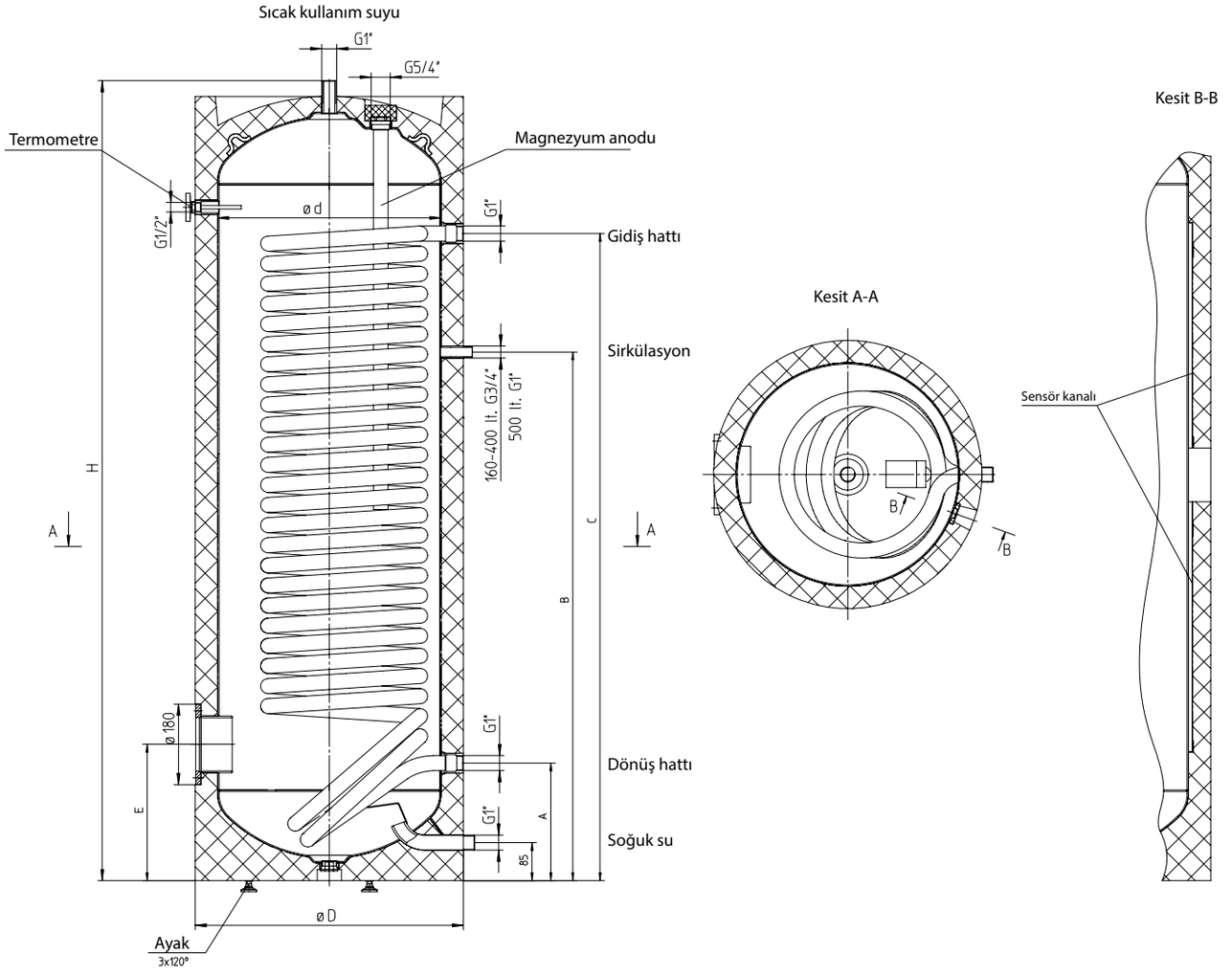

Ayaklar, ürünü taşımak amacıyla KULLANILMAMALIDIR!

Tipler	Ölçüler (mm)							Ağırlık	Devirme ölçüsü	Kayıtlı hacim	Isıtma alanı
	øD	ød	H	A	B	C	E	kg	mm	litre	m²
HR 160	600	500	1118	263	668	818	305	105	1240	8,9	1,40
HR 200	600	500	1340	263	803	998	305	108	1440	11,8	1,81
HR 300	600	500	1797	263	983	1313	305	140	1870	17,0	2,60
HR 400	670	570	1832	320	1000	1460	345	182	1930	24,0	3,30
HR 500	750	650	1838	370	1095	1465	370	190	1970	24,9	4,0

Baskı hatalarından kaynaklanan haklar ve teknik değişiklik yapma hakkı saklıdır.

Id.No.: 232151-6